2

2021

第 35 卷第 2 期　总第 138 期

（季刊，1987 年创刊）

東方電氣評論

□ □ □ □ □ □ □ □ □ □ □ □ □ □ …… 徐莹璐　杨纯　陈慧等(1)
□ □ □ □ 5G □ □ □ □ □ □ □ □ □ □ □ □ □ □ □ □
…… 边晓光　蒲晓珉　周宏林等(6)
□ □ □ □ □ □ □ □ IGBT □ □ □ □ □ □ □ □
…… 蒋林　蒲晓珉　边晓光等(11)
□ □ □ □ □ □ □ □ □ □ □ □ □ CFD □ □ …… 任毅　李琼　莫堃(15)
□ □
…… 曹蕾　刘煜　唐何飞(21)

□ □
…… 汪玉　缪玉鸿　盛仲曦等(25)
□ □
…… 蒋志海　杨军　张俊(30)
□ □
…… 袁绍斌　吴家奎(35)
□ □ □ □ □ □ □ □ □ □ □ □ …… 张亚飞　徐武　李建华(38)

F □
…… 段慧青　陈军　杨军(41)
□ □ □ □ □ □ □ □ □ …… 马骏　杨灵　祁乃斌等(45)

□ □ □ □ □ □ □ □ □ □ □ □ □ □ □ □ □ □ □
…… 袁钰杰　荣必贤　刘贵林等(50)
120 m □ □ □ □ □ □ □ □ □ □ □ □ □ □ □ □ □
…… 郑北超　王瑞　张丹(54)
□ □ □ □ □ □ □ □ □ □ □ □ □ □ □ …… 沈菲　曾一鸣　宁琨等(58)

□ □ □ □ □ □ □ □ □ □ □ □ …… 王娟娟　奚正稳　李小林等(63)
□ □ □+□ □ □ □ □ □ □ □ □ □ □ □ □ …… 刘泽鑫(66)

□ □ □ □ □ □ □ □ □ □ □ □ □ □ □ □ □ …… 刘从辉　李占周(70)
□ □ □ □ □ □ □ □ □ □ □ □ □ □ □ □ □ □
…… 贾小平　吕波　陈智勇等(73)
□ □
…… 杜芳勉　沈少雄　王建康(81)

□ □ □ □ □ □ □ 6N □ □ □ □ □ …… 张程(86)
□ □ …… (20)(29)(34)(49)(53)(69)(80)(85)

编 辑 委

委 ：

委 ：

委 ：

：

：

编：

编：

编辑：

编辑：

编辑 ：《 》 辑

：

18

：611731

：028-87898262/63

：028-87898267

：dfdqpl@dongfang.co

：

：

：

78

]CN51-1333/TM*1987*q*A4*88*zh*p*¥8.00*750*20*2021-02

DONGFANG ELECTRIC

2

□□□□

□□□□□□□□□□ □□□□ □□ □□□□ □
(□□□□□□□□□□, □□□□□ □□□□)

□□□□□□□□

BASIC RESEARCH

The Research of the Preparation Characteristics of Coal Water Slurry with Organic Waste Liquid …… , , , , e (1)

Design and Debugging of Edge Computing Algorithm for Industrial Terminal Applied to Smart Wind Power …… , , , e (6)

Suppression of Turn Off O er oltage of I BT in Bac to Bac Power odule …… , , , e

C D Analysis for Effects of ulti-no le Distribution on low easurement …… P , Q ,

Heat Balance odeling and E periment on the Cold Start of Proton E change embrane uel Cell PE C Engine …… e , , e e (21)

THER AL POWER COAL- IRED POWER

De elopment and Application of Automatic Control System for Hydrostatictest of Boiler Header Products …… , , , e (25)

Impro ement of Surface uality of Boiler Short Tube Elbows and Optimi ation Design of Side Boosting Tube Bending Equipment …… , , (30)

Discussion on C achining Technology of Large Comple Surface Based on Re erse Engineering Technology …… , (35)

Current Situation and Analysis of atural as Power eneration in China …… e , , (38)

T RBI E

Application of Class Combined Cycle Drainage-condensation-bac type Heating nit ……

EDITORIAL BOARD

Chairman: WANG Weimin

Vice Chairmen: WANG Zheng, YANG Yong

om er : MA Qingtian, WANG Xiaoliang, WANG Yu, WANG Jianlu, WANG Zheng yuan, FANG Yu, DENG Zhongyong, LE Jinsong, SHI Qinghua, GUANG Haijie, LIU Shihong, LIU Taisheng, ZHANG Qide, ZHANG Guorong, ZOU Jie, HE Wei, CHEN Wenxue, CHEN Jiefu, YANG Wuyong, YANG Yaowu, YANG Huachun, MIN Zesheng, WU Jiandong, ZHAO Yongzhi, ZHAO Shiquan, HOU Xiaoquan, HE Jianhua, ZHONG Jie, GUO Yan, TANG HongJu, XIE Guangyou, ZENG Mingfu, LAI Chengyi, PAN Qiangang, HUO Suoshan

Chie ' ecre ar : YANG Yong

' n r: Dongfang Electric Corporation

Chie Ei r: WANG Weimin

Vice Chie Ei r : WANG Zheng, YANG Yong

E- i o Ei r: WANG Weimin

En i h Ei r: WANG Weimin

Ei ea ana i hea :
Editorial Department of Dongfang Electric Review
No. 18 Xi Xin Avenue, Gao Xin Xi District, Chengdu, Sichuan, P. R. China

a C : 611731

Te : 028-87898262 87898263 **a-** 028-87898267

E mai : dfdqpl@dongfang. com

O er ea Di r i n :
China National Publishing Industry Trading Corporation
(P. O. Box 782, Beijing, P. R. C.)

P	$V \quad \sqrt[K]{\dfrac{P \quad \times \qquad \times V^{K}}{P \quad \times}}$ $V \quad V \quad V$ $h \quad \dfrac{\times V \quad V}{\pi \times d} \quad h$
P	$V \quad \sqrt{\dfrac{P \quad \times \qquad \times V^{K}}{P \quad \times}}$ $h \quad \dfrac{\times V \quad V}{\pi \times d} \quad h$

$V \quad \times$

P

P $V \quad V$

V

4

5

“ ”

“ ”

“ ”“ ”

“ ” “ ”“ ”

欢迎投稿 欢迎订阅

618000

Overview of Bulb Turbine Generator Design in Sesan 2 Hydroelectric Power Plants

tpnP n t o w s

。

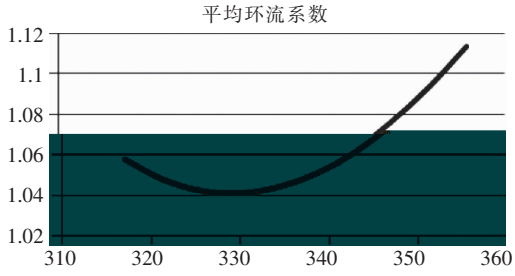
平均环流系数
1.12
1.1
1.08
1.06
1.04
1.02
310
320
330
340
350
360

。

	μ		μ	
X	Y	X	Y	Z

% لحم جح يمص يخ يم

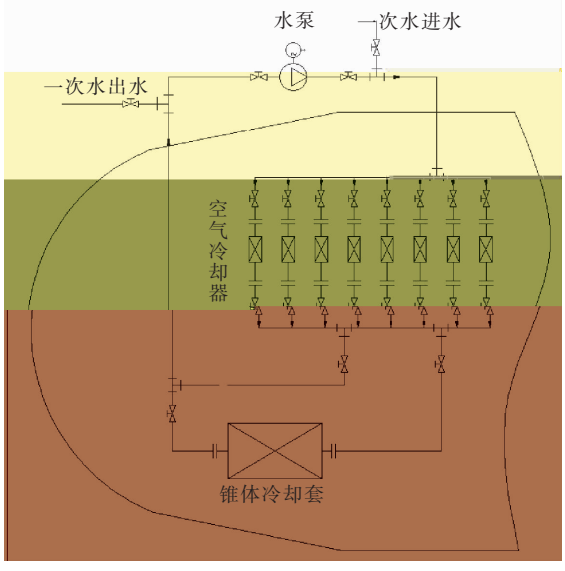

“ ”

4

“ ”

614200

Ⅱ Ⅵ

Synthesis of 6N Polycrystalline Cadmium Sulfide via Vapor Phase

ZH

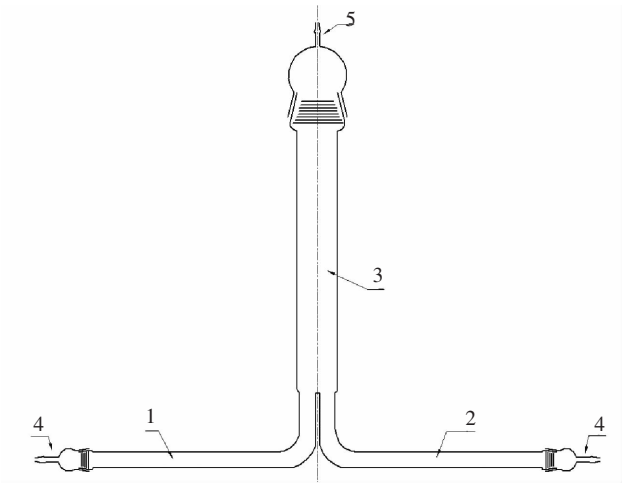

2

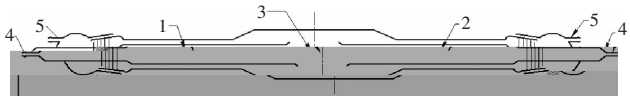

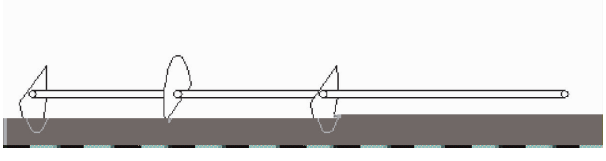

3

±	±	±	±	
±	±	±	±	

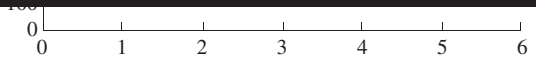
0
0
1
2
3
4
5
6